ONOFF Lighting

GAMME **AJUSTFOCUS**

GAMME DE SPOTS À ANGLE D'ÉCLAIRAGE AJUSTABLE.

L'univers Ajustfocus	88
AJUSTFOCUS 1	90
AJUSTFOCUS 2	91
AJUSTFOCUS 3	94
AJUSTFOCUS 4	95
AJUSTFOCUS APPLI	96
AJUSTFOCUS MINI RABI	98
AJUSTFOCUS RABI	99
AJUSTFOCUS TIBI	100
AJUSTFOCUS A0500	102
AJUSTFOCUS A2000	103
AJUSTFOCUS A3000	104
TRACKFOCUS 5004	105

Ajustfocus 1 spot encastré 3W

RÉF : AJUSTFOCUS 1

Créateur de lumière I www.onoffLighting.fr

DESCRIPTION

Puissance : 3W
Alimentation : 110-240VAC
Spot orientable à 360°
Eclairage ajustable : 18° à 65°
Disponible en Blanc Chaud, Blanc du Jour et Blanc Froid

AVANTAGES

Le spot Ajustfocus 3W est orientable à 360° et vous offre un éclairage ajustable de 18° à 65°pour une intégration parfaite dans tout type de faux plafonds.

APPLICATION

Ce spot est idéal pour réaliser des éclairages focalisés de vitrines, bibelots, tableaux.
Il peut être utilisé aussi bien dans le milieu professionnel que particulier.

NOUVEAU

Version 5W Haute luminosité
400-450lm

Dimensions	ø 74 x H 48 mm
Poids	232 g
Matériel	Aluminium
Finition	Anodisation argent Autres couleurs disponible sur demande
Puissance	3W
Durée de vie	30.000°t(H)
Tension d'alimentation	110V - 240 VAC
Angle d'éclairage	10-60°
Température d'utilisation	-30°C - +45°C
Température de stockage	-30°C - +50°C
Luminance	191lux à 2m - 87lux à 3m (18°) 23lux à 2m - 9,5lux à 3m (65°)
ø tâche lumineuse à 2m	50 cm (18°) 250cm (65°)
Température	65°C
LED	CREE
Garantie	1 an
IRC	80

Référence	AJUSTFOCUS 1 BC	AJUSTFOCUS 1 BJ	AJUSTFOCUS 1 BF
Température de couleur	Blanc Chaud 2700-2900°K	Blanc du Jour 4000-4300°K	Blanc Froid 7000°K
Flux lumineux		140lm	

Ajustfocus 2 spots encastré 6W

RÉF : AJUSTFOCUS 2

DESCRIPTION

Puissance : 6W
Alimentation : 110-240VAC
Spot orientable à 360°
Eclairage ajustable : 18° à 65°
Disponible en Blanc Chaud, Blanc du Jour et Blanc Froid

AVANTAGES

La platine de 2 spots Ajustfocus 2x3W est orientable à 360° et vous offre un éclairage ajustable de 18° à 65° pour une intégration parfaite dans tout type de faux plafonds.

APPLICATION

Ce spot est idéal pour réaliser des éclairages focalisés de vitrines, bibelots, tableaux.
Il peut être utilisé aussi bien dans le milieu professionnel que particulier.

Dimensions	177 x 92 x 48 mm
Poids	502 g
Matériel	Aluminium
Finition	Anodisation argent Autres couleurs disponible sur demande
Puissance	6W
Durée de vie	30.000°t(H)
Tension d'alimentation	110V - 240 VAC
Angle d'éclairage	10-60°
Température d'utilisation	-30°C - +45°C
Température de stockage	-30°C - +50°C
Luminance	380lux à 2m - 175lux à 3m (18°) 45lux à 2m - 20lux à 3m (65°)
Température	65°C
LED	CREE
Garantie	1 an
IRC	80

Référence	AJUSTFOCUS 2 BC	AJUSTFOCUS 2 BJ	AJUSTFOCUS 2 BF
Température de couleur	Blanc Chaud 3000-3300°K	Blanc du Jour 4000-5000°K	Blanc Froid 6000-6500°K
Flux lumineux		2 x 140lm	

ONOFF
lighting

Hôtel Balladin

ONOFF
lighting

Ajustfocus 3 spots encastré 9W

RÉF : AJUSTFOCUS 3

Créateur de lumière I www.onofflighting.fr

DESCRIPTION

Puissance : 9W
Alimentation : 110-240VAC
Spot orientable à 360°
Eclairage ajustable : 18° à 65°
Disponible en Blanc Chaud, Blanc du Jour et Blanc Froid

AVANTAGES

La platine de 3 spots Ajustfocus 9W est orientable à 360° et vous offre un éclairage ajustable de 18° à 65°pour une intégration parfaite dans tout type de faux plafonds.

APPLICATION

Ce spot est idéal pour réaliser des éclairages focalisés de vitrines, bibelots, tableaux.
Il peut être utilisé aussi bien dans le milieu professionnel que particulier.

Dimensions	265 x 92 x 48 mm
Poids	650 g
Matériel	Aluminium
Finition	Anodisation argent Autres couleurs disponible sur demande
Puissance	9W
Durée de vie	30.000°t(H)
Tension d'alimentation	110V - 240 VAC
Angle d'éclairage	10-60°
Température d'utilisation	-30°C - +45°C
Température de stockage	-30°C - +50°C
Luminance	570lux à 2m - 261lux à 3m (18°) 69lux à 2m - 28lux à 3m (65°)
Température	65°C
LED	CREE
Garantie	1 an
IRC	80

Référence	AJUSTFOCUS 3 BC	AJUSTFOCUS 3 BJ	AJUSTFOCUS 3 BF
Température de couleur	Blanc Chaud 3000-3300°K	Blanc du Jour 4000-5000°K	Blanc Froid 6000-6500°K
Flux lumineux		3 x 140lm	

Ajustfocus 4 spots encastré 12W

RÉF : AJUSTFOCUS 4

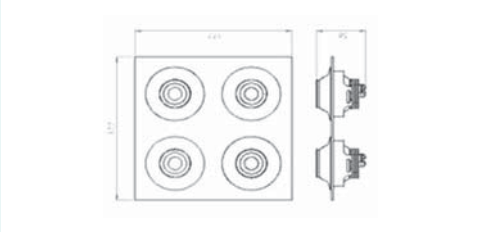

DESCRIPTION

Puissance : 12W
Alimentation : 110-240VAC
Spot orientable à 360°
Eclairage ajustable : 18° à 65°
Disponible en Blanc Chaud, Blanc du Jour et Blanc Froid

AVANTAGES

Ce spot est idéal pour réaliser des éclairages focalisés de vitrines, bibelots, tableaux.
Il peut être utilisé aussi bien dans le milieu professionnel que particulier.

APPLICATION

La platine de 2 spots Ajustfocus 2x3W est orientable à 360° et vous offre un éclairage ajustable de 18° à 65° pour une intégration parfaite dans tout type de faux plafonds.

Dimensions	177 x 177 mm
Poids	880 g
Matériel	Aluminium
Finition	Anodisation argent Autres couleurs disponible sur demande
Puissance	12W
Durée de vie	30.000°t(H)
Tension d'alimentation	110V - 240 VAC
Angle d'éclairage	10-60°
Température d'utilisation	-30°C - +45°C
Température de stockage	-30°C - +50°C
Luminance	570lux à 2m - 261lux à 3m (18°) 69lux à 2m - 28lux à 3m (65°)
Température	65°C
LED	CREE
Garantie	1 an
IRC	80

Référence	AJUSTFOCUS 4 BC	AJUSTFOCUS 4 BJ	AJUSTFOCUS 4 BF
Température de couleur	Blanc Chaud 3000-3300°K	Blanc du Jour 4000-5000°K	Blanc Froid 6000-6500°K
Flux lumineux		4 x 140lm	

Ajustfocus Appli 3W

RÉF : AJUSTFOCUS APPLI

DESCRIPTION

Puissance : 3W
Alimentation : 110-240VAC
Eclairage ajustable : 18° à 65°
Eclairage Blanc du Jour
Autres couleurs disponible sur commande

AVANTAGES

Cette applique peut être équipée d'un flexible orientable dans tous les sens.
Températures de couleurs et finitions disponibles en plusieurs couleurs uniquement sur commande.

APPLICATION

Cette applique murale vous permet d'éclairer une zone précise sans inonder une pièce de lumière.

Dimensions	200 x 260 x 60 mm
Poids	915 g
Matériel	Aluminium
Finition	Anodisation argent Autres couleurs disponible sur commande
Puissance	3 x 1W
Tension d'alimentation	110V - 240 VAC
Angle d'éclairage	20 - 62°
Température d'utilisation	-30°C - +50°C
Température de stockage	-30°C - +50°C
Température de couleur	4000°K, autre couleur disponible sur commande
Flux lumineux	180lm
Garantie	1 an
IRC	80

Variante sur demande
L'applique peut être équipée d'un flexible à Focus ajustable (voir photo ci-contre)

ONOFF
lighting

Qualys Hôtel
Nanterre

Ajustfocus mini spot RABI 7W

RÉF : AJUSTFOCUS MINI RABI

DESCRIPTION

Puissance : 7W
Alimentation : 110-240VAC
Driver intégré
Eclairage ajustable : 18° à 55°
Disponible en Blanc Chaud, Blanc du Jour et Blanc Froid

AVANTAGES

Ce spot est idéal pour réaliser des éclairages focalisés de vitrines, bibelots, tableaux.
Il peut être utilisé aussi bien dans le milieu professionnel que particulier.

Dimensions	50 mm x H 127 mm
Poids	880 g
Matériel	Aluminium
Finition	Anodisation argent Autres couleurs disponible sur commande
Puissance	12W
Durée de vie	30.000°t(H)
Tension d'alimentation	110V - 240 VAC
Angle d'éclairage	18-55°
Température d'utilisation	-30°C - +50°C
Température de stockage	-30°C - +50°C
Luminance	1965lux à 2m - 910lux à 3m (18°) 125lux à 2m - 58lux à 3m (65°)
Température	65°C
LED	CREE
Garantie	1 an
IRC	80

APPLICATION

Projecteur à éclairage directionnel et ajustable de 18° à 55°. Il permet de faire des éclairages puissants et focalisés.
Disponible pour installation sur rail.

Référence	AJUSTFOCUS MINI RABI BC	AJUSTFOCUS MINI RABI BJ	AJUSTFOCUS MINI RABI BF
Température de couleur	Blanc Chaud 3000-3300°K	Blanc du Jour 4000-5000°K	Blanc Froid 6000-6500°K
Flux lumineux	300lm	350lm	400lm

Ajustfocus spot RABI 8W

RÉF : AJUSTFOCUS RABI

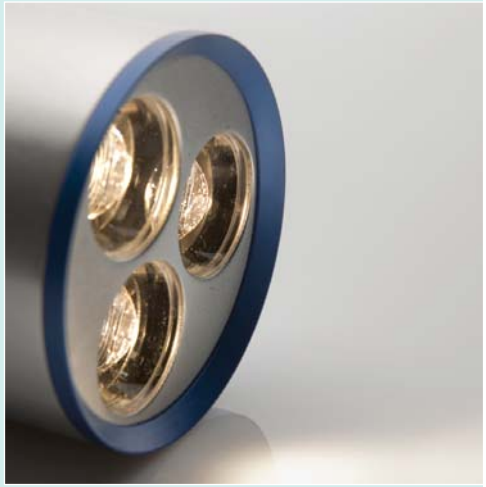

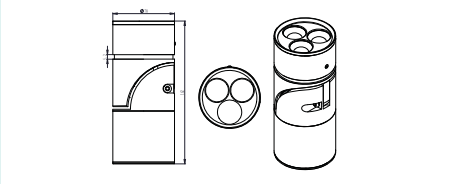

DESCRIPTION

Puissance : 8W
Alimentation : 110-240VAC
Driver intégré
Eclairage ajustable : 18° à 55°
Disponible en Blanc Chaud, Blanc du Jour et Blanc Froid
Sur demande en version 15W

AVANTAGES

Ce spot est idéal pour les milieux professionnels et particuliers, vous offrant des éclairage puissants, qui peuvent également être focalisés selon vos envies.
Températures de couleurs et finitions disponibles sur commande.
Disponible en version sur rail.

Dimensions	70 mm x H 161 mm
Poids	795 g
Matériel	Aluminium
Finition	Anodisation argent Autres couleurs disponible sur commande
Puissance	8W
Tension d'alimentation	110V - 240 VAC
Angle d'éclairage	18 - 55°
Température d'utilisation	-30°C - +50°C
Température de stockage	-30°C - +50°C
Luminance	1965lux à 2m - 910lux à 3m (18°) 125lux à 2m - 58lux à 3m (65°)
Température	65°C
LED	CREE
Garantie	1 an
IRC	80
Option	Fixation sur rail

Référence	AJUSTFOCUS RABI BC	AJUSTFOCUS RABI BJ	AJUSTFOCUS RABI BF
Température de couleur	Blanc Chaud 3000-3300°K	Blanc du Jour 4000-5000°K	Blanc Froid 6000-6500°K
Flux lumineux	300lm	350lm	400lm

APPLICATION

Ce projecteur à éclairage directionnel est ajustable de 18° à 55°.
Il permet de faire des éclairages puissants et focalisés.

Ajustfocus spot TIBI 8W sur patère

RÉF : AJUSTFOCUS TIBI

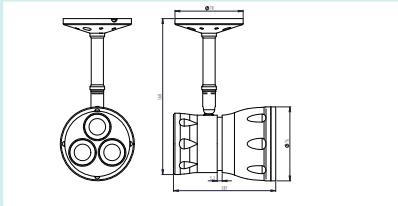

DESCRIPTION

Puissance : 8W
Alimentation : 110-240VAC
Driver intégré
Eclairage ajustable : 18° à 55°
Disponible en Blanc Chaud, Blanc du Jour et Blanc Froid
Version IP54 sur demande.

AVANTAGES

Ce spot est idéal pour les milieux professionnels et particuliers, vous offrant des éclairage puissants, qui peuvent également être focalisés selon vos envies.
Températures de couleurs et finitions disponibles sur commande.

Dimensions	70 mm x H 161 mm
Poids	440 g
Matériel	Aluminium
Finition	Anodisation argent Autres couleurs disponibles sur commande
Puissance	8W
Durée de vie	30.000°t(H)
Tension d'alimentation	110V - 240 VAC
Angle d'éclairage	18-55°
Température d'utilisation	-30°C - +50°C
Température de stockage	-30°C - +50°C
Luminance	1965lux à 2m - 910lux à 3m (18°) 125lux à 2m - 58lux à 3m (65°)
Température	65°C
LED	CREE
Garantie	1 an
IRC	80

Référence	AJUSTFOCUS TIBI BC	AJUSTFOCUS TIBI BJ	AJUSTFOCUS TIBI BF
Température de couleur	Blanc Chaud 3000-3300°K	Blanc du Jour 4000-5000°K	Blanc Froid 6000-6500°K
Flux lumineux	300lm	350lm	400lm

APPLICATION

Ce projecteur à éclairage directionnel est ajustable de 18° à 55°. Il permet de faire des éclairages puissants et focalisés.

ONOFF
lighting

Boulangerie
Agencement by Pep's Création

Ajustfocus 0500 1W

RÉF : AJUSTFOCUS A0500

DESCRIPTION

Puissance : 1W
Alimentation : 110-240VAC, 50 - 60Hz
Focus ajustable : 18° à 55°
Disponible en Blanc Chaud, Blanc du Jour et Blanc Froid

AVANTAGES

Ce spot est idéal pour les milieux professionnels et particuliers, vous offrant des éclairage puissants, qui peuvent être focalisés selon vos envies.
Températures de couleurs et finitions disponibles sur commande.
Spot sur patère pour éclairage de vitrine.

APPLICATION

* Existe en finition noire:
AJUSTFOCUS N0500 BC
AJUSTFOCUS N0500 BJ
AJUSTFOCUS N0500 BF

Spot sur patère pour éclairage de vitrine.

Puissance	1W
Finition	Anodisation aluminium* Autres couleurs disponible sur commande
Tension d'alimentation	110V - 240 VAC, 50 - 60Hz
Tension de fonctionnement	3.0 - 4.0V°
Garantie	1 an
IRC	85

Référence	AJUSTFOCUS A0500 BC*	AJUSTFOCUS A0500 BJ*	AJUSTFOCUS A0500 BF*
Température de couleur	Blanc Chaud 3000-3300°K	Blanc du Jour 4000-5000°K	Blanc Froid 6000-6500°K
Flux lumineux	60lm	70lm	80lm

Ajustfocus 2000 1W

RÉF : AJUSTFOCUS A2000

DESCRIPTION

Puissance : 1W
Alimentation : 110-240VAC, 50 - 60Hz
Focus ajustable : 18° à 55°
Disponible en Blanc Chaud, Blanc du Jour et Blanc Froid

AVANTAGES

Ce spot est idéal pour les milieux professionnels et particuliers, vous offrant des éclairage puissants, qui peuvent être focalisés selon vos envies.
Températures de couleurs et finitions disponibles sur commande.
Spot sur tige pour éclairage de vitrine.

Puissance	1W
Finition	Anodisation aluminium* Autres couleurs disponible sur commande
Tension d'alimentation	110V - 240 VAC, 50 - 60Hz
Tension de fonctionnement	3.0 - 4.0V°
Garantie	1 an
IRC	85

Référence	AJUSTFOCUS A2000 BC*	AJUSTFOCUS A2000 BJ*	AJUSTFOCUS A2000 BF*
Température de couleur	Blanc Chaud 3000-3300°K	Blanc du Jour 4000-5000°K	Blanc Froid 6000-6500°K
Flux lumineux	60lm	70lm	80lm

APPLICATION

* Existe en finition noire:
AJUSTFOCUS N2000 BC
AJUSTFOCUS N2000 BJ
AJUSTFOCUS N2000 BF

Spot sur tige pour éclairage de vitrine.

Ajustfocus 3000 3W

RÉF : AJUSTFOCUS A3000

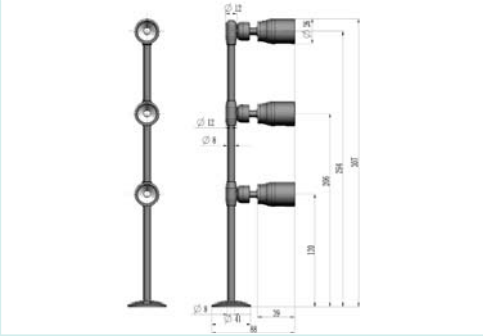

DESCRIPTION

Puissance : 3W
Alimentation : 110-240VAC, 50 - 60Hz
Focus ajustable : 18° à 55°
Disponible en Blanc Chaud, Blanc du Jour et Blanc Froid

AVANTAGES

Ce spot est idéal pour les milieux professionnels et particuliers, vous offrant des éclairage puissants, qui peuvent être focalisés selon vos envies.
Températures de couleurs et finitions disponibles sur commande.
Spot sur tige pour éclairage de vitrine.

Puissance	3W
Finition	Anodisation aluminium* Autres couleurs disponible sur commande
Tension d'alimentation	110V - 240 VAC, 50 - 60Hz
Tension de fonctionnement	3.0 - 4.0V°
Garantie	1 an
IRC	85

Référence	AJUSTFOCUS A0300 BC*	AJUSTFOCUS A3000 BJ*	AJUSTFOCUS A3000 BF*
Température de couleur	Blanc Chaud 3000-3300°K	Blanc du Jour 4000-5000°K	Blanc Froid 6000-6500°K
Flux lumineux	160lm	180lm	200lm

APPLICATION

* Existe en finition noire :
AJUSTFOCUS N3000 BC
AJUSTFOCUS N3000 BJ
AJUSTFOCUS N3000 BF

Spot sur tige pour éclairage de vitrine.

Trackfocus Spot sur rail à FOCUS ajustable

RÉF : TRACKFOCUS 5004

DESCRIPTION

Spot à focus ajustable de 33° à 66° sur rail 1 phase ou paterre.

AVANTAGES

Design et discret, ce spot permet de faire un éclairage ciblé d'un objet ou tableau.
Avec un IRC supérieur à 80, les couleurs ne seront pas dénaturées.

Diamètre	50 mm
Hauteur	95 mm
Poids	210 g
Puissance	4W
Finition	Alu (Noir ou Or sur demande)
Durée de vie	30.000°t(H)
Tension d'alimentation	100-240VAC (avec driver intégré 480mA)
LED	1 LED Citizen
Fixation	Sur paterre ou rail 1 phase
Angle d'éclairage	33° - 66°
Garantie	1 an
IRC	80
Température de fonctionnement	-30°~+45°
Température de stockage	-30°~+50°

Référence	TRACKFOCUS 5004 BC	TRACKFOCUS 5004 BJ	TRACKFOCUS 5004 BF
Température de couleur	Blanc Chaud 3000°K	Blanc du Jour 4000°K	Blanc Froid 6000°K
Flux lumineux		220lm	

APPLICATION

Spot à focus ajustable sur paterre ou sur rail 1 phase pour un éclairage discret et design de tableaux, bibelots, étagères, ...